ГОСТ 7386-80

Группа Е77

ГОСУДАРСТВЕННЫЙ СТАНДАРТ СОЮЗА ССР

НАКОНЕЧНИКИ КАБЕЛЬНЫЕ МЕДНЫЕ, ЗАКРЕПЛЯЕМЫЕ ОПРЕССОВКОЙ

Конструкция и размеры

Pressfastened copper cable thimbles.
Construction and dimensions

ОКП 34 4982

Дата введения 1983-01-01

ИНФОРМАЦИОННЫЕ ДАННЫЕ

1. РАЗРАБОТАН И ВНЕСЕН Министерством монтажных и специальных строительных работ СССР

ИСПОЛНИТЕЛИ

В.Н.Алексеенко, Г.Н.Ивановская

2. УТВЕРЖДЕН И ВВЕДЕН В ДЕЙСТВИЕ Постановлением Государственного комитета СССР по стандартам от 7 февраля 1980 г. N 609

3. Периодичность проверки - 5 лет

4. ВЗАМЕН ГОСТ 7386-70

5. ССЫЛОЧНЫЕ НОРМАТИВНО-ТЕХНИЧЕСКИЕ ДОКУМЕНТЫ

Обозначение НТД, на который дана ссылка	Номер пункта, приложения
ГОСТ 617-72	п.3
ГОСТ 7386-80	приложение 3
ГОСТ 15150-69	п.2
ГОСТ 22483-77	приложение 1, 2
ГОСТ 23981-80	п.5

6. Срок действия продлен до 01.01.93* Постановлением Госстандарта СССР от 16.06.87 N 2085

---

* Ограничение срока действия снято Постановлением Госстандарта России от 14.09.92 N 1173 (ИУС N 12, 1992 год). - Примечание "КОДЕКС"

7. ПЕРЕИЗДАНИЕ (январь 1988 г.) с Изменениями N 1, 2, утвержденными в августе 1983 г., июне 1987 г. (ИУС 12-83, 9-87).

1. Настоящий стандарт распространяется на медные кабельные наконечники, закрепляемые опрессовкой и предназначенные для оконцевания проводов и кабелей с медными жилами сечением от 2,5 до 300 мм^2 на напряжение до 35 кВ.

Стандарт не распространяется на наконечники, применяемые в полупроводниковой технике.

2. Конструкция, основные размеры, условное обозначение с указанием вида климатического исполнения по ГОСТ 15150-69, коды ОКП, предельные отклонения, расчетная масса наконечников и место нанесения маркировки должны соответствовать указанным на чертеже и в таблице.

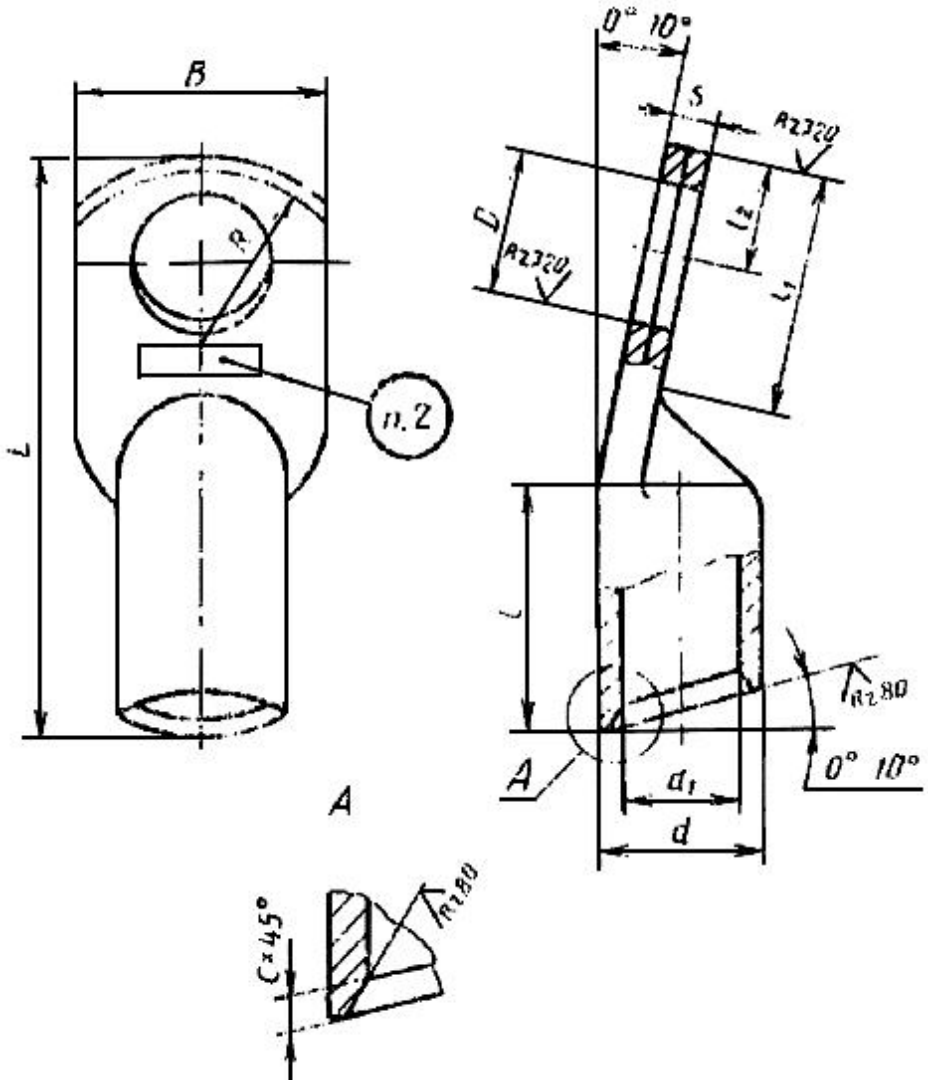

Размеры, мм

Обозначение	Код ОКП	Диаметр контактного стержня	D	d	d_1	C	L	l_{min}	l_1	l_2	S **	B, не более	R_{max}	Расчетная масса 1000 шт., кг, не более
2,5-3-2,6-М-УХЛ3*	34 4982 0011	3	3,2							4,0	2,0	7		
2,5-3-2,6-М-2Т*	34 4982 0012													
2,5-4-2,6-М-УХЛ3	34 4982 0021	4	4,3							5,0	1,7	8		
2,5-4-2,6-М-Т2	34 4982 0022						28±1,0		12±0,3					3,1
2,5-5-2,6-М-УХЛ3	34 4982 0031	5	5,3		2,6	0,6		10		7,0	1,3	10		
2,5-5-2,6-М-Т2	34 4982 0032													
2,5-6-2,6-М-УХЛ3*	34 4982 0033	6	6,4	5			30±1,0		14±0,3		1,0	12		3,0
2,5-6-2,6-М-Т2*	34 4982 0034													
4-4-3-М-УХЛ3	34 4982 0041	4	4,3							5,0	1,4	8	10	3,6

4-4-3-М-Т2	34 4982 0042													
4-5-3-М-УХЛ3	34 4982 0051	5	5,3		3,0					7,0	1,1	10		3,4
4-5-3-М-Т2	34 4982 0052													
4-6-3-М-УХЛ3	34 4982 0061	6	6,4			0,5	32±1,0	12	16±0,4	8,5	1,0	12		3,2
4-6-3-М-Т2	34 4982 0062													
6-4-4-М-УХЛ3*	34 4982 0071	4	4,3							5,0	1,6	9		4,3
6-4-4-М-Т2*	34 4982 0072													
6-5-4-М-УХЛ3	34 4982 0081	5	5,3	6	4,0					7,0	1,5	10		
6-5-4-М-Т2	34 4982 0082													
6-6-4-М-УХЛ3	34 4982 0091	6	6,4							8,5	1,2	12		3,9
6-6-4-М-Т2	34 4982 0092													

10-5-5-М-УХЛ3*	34 4982 0101	5	5,3							7,0	2,5	11	10	10,0
10-5-5-М-Т2*	34 4982 0102													
10-6-5-М-УХЛ3	34 4982 0111	6	6,4							8,5	1,9	14		9,8
10-6-5-М-Т2	34 4982 0112			8	5,0									
10-8-5-М-УХЛ3	34 4982 0121	8	8,4				40±1,0	14		11,0	1,7	16		9,2
10-8-5-М-Т2	34 4982 0122								20±0,6					
16-6-6-М-УХЛ3	34 4982 0131	6	6,4							8,5	2,2	14		11,6
16-6-6-М-Т2	34 4982 0132													
16-8-6-М-УХЛ3	34 4982 0141	8	8,4	9	6,0					11,0	1,9	16		10,4
16-8-6-М-Т2	34 4982 0142													
25-6-7-М-УХЛ3*	34 4982 0151	6	6,4							8,5	2,5	15		15,5

25-6-7-М-Т2*	34 4982 0152												
25-8-7-М-УХЛ3*	34 4982 0161	8	8,4	10	7,0	45±1,0			11,0	2,2			13,8
25-8-7-М-Т2*	34 4982 0162												
25-6-8-М-УХЛ3*	34 4982 0171	6	6,4						8,5				19,8
25-6-8-М-Т2*	34 4982 0172						20				16		
25-8-8-М-УХЛ3	34 4982 0181	8	8,4			50±1,0			11,0	2,5			17,9
25-8-8-М-Т2	34 4982 0182			11	8,0			22±0,6					
25-10-8-М-УХЛ3	34 4982 0191	10	10,5						11,5	2,0	20		16,7
25-10-8-М-Т2	34 4982 0192												
35-8-9-М-УХЛ3*	34 4982 0201	8	8,4			60±1,5			11,0	2,5	18		25,0
35-8-9-М-Т2*	34 4982 0202												

35-10-9-М-УХЛ3*	34 4982 0211	10	10,5							11,5	2,0	20		24,6
35-10-9-М-Т2*	34 4982 0212			12	9,0									
35-12-9-М-УХЛ3*	34 4982 0221	12	13,0							13,5	2,0	22		24,1
35-12-9-М-Т2*	34 4982 0222													
35-8-10-М-УХЛ3	34 4982 0231	8	8,4			0,8				11,0	2,3			27,3
35-8-10-М-Т2	34 4982 0232													
35-10-10-М-УХЛ3	34 4982 0241	10	10,5							12,5		20		25,8
35-10-10-М-Т2	34 4982 0242			13	10									
35-12-10-М-УХЛ3	34 4982 0251	12	13,0						25±0,6	13,5	2,1	22		23,6
35-12-10-М-Т2	34 4982 0252						63±1,5							
50-8-11-М-УХЛ3	34 4982 0261	8	8,4							11,0	2,3	20	15	31,4

50-8-11-М-Т2	34 4982 0262							24						
50-10-11-М-УХЛ3	34 4982 0271	10	10,5							12,5	2,1	22		30,0
50-10-11-М-Т2	34 4982 0272			14	11									
50-12-11-М-УХЛ3	34 4982 0281	12	13,0							13,5	1,9	24		27,4
50-12-11-М-Т2	34 4982 0282													
50-8-12-М-УХЛ3*	34 4982 0291	8	8,4							11,0	2,4	22		34,0
50-8-12-М-Т2*	34 4982 0292													
50-10-12-М-УХЛ3*	34 4982 0301	10	10,5						26±0,6	12,5				32,3
50-10-12-М-Т2*	34 4982 0302			15	12									
50-12-12-М-УХЛ3	34 4982 0303	12	13,0							13,5	2,2			28,6
50-12-12-М-Т2	34 4982 0304													

70-10-13-М-УХЛ3	34 4982 0311	10	10,5				65±1,5			12,5				37,4
70-10-13-М-Т2	34 4982 0312											24		
70-12-13-М-УХЛ3	34 4982 0321	12	13,0	16	13			26	27±0,6	13,5	2,8			35,7
70-12-13-М-Т2	34 4982 0322													
95-10-15-М-УХЛ3*	34 4982 0331	10	10,5							12,5				66,8
95-10-15-М-Т2*	34 4982 0332													
95-12-15-М-УХЛ3	34 4982 0341	12	13,0	19	15					13,5		28		65,4
95-12-15-М-Т2	34 4982 0342										3,4			
95-10-16-М-УХЛ3*	34 4982 0351	10	10,5			1,0	75±1,5		27±0,6	12,5			20	70,7
95-10-16-М-Т2*	34 4982 0352													
95-12-16-М-УХЛ3*	34 4982 0361			20	16			32				30		68,5

95-12-16-М-Т2*	34 4982 0362	12	13,0											
120-12-17-М-УХЛ3	34 4982 0371									13,5				104,5
120-12-17-М-Т2	34 4982 0372													
120-16-17-М-УХЛ3	34 4982 0381	16	17,0	22	17	1,3	81±2,0			16,0	3,9	34		102,5
120-16-17-М-Т2	34 4982 0382													
120-12-18-М-УХЛ3*	34 4982 0391	12	13,0							13,5				142,4
120-12-18-М-Т2*	34 4982 0392													
120-16-18-М-УХЛ3*	34 4982 0401	16	17,0	24	18		85±2,0			16,0	5,0	35		140,2
120-16-18-М-Т2*	34 4982 0402												25	
150-12-19-М-УХЛ3*	34 4982 0411	12	13,0							13,5				155,5
150-12-19-М-Т2*	34 4982 0412								34±0,8					

150-16-19-М-УХЛ3	34 4982 0421	16	17,0	25	19			34		16,0		36		153,8
150-16-19-М-Т2	34 4982 0422						90±2,0							
150-12-20-М-УХЛ3*	34 4982 0431	12	13,0							13,5				168,0
150-12-20-М-Т2*	34 4982 0432					1,5					5,3			
150-16-20-М-УХЛ3*	34 4982 0441	16	17,0	26	20					16,0		38		163,2
150-16-20-М-Т2*	34 4982 0442													
185-12-21-М-УХЛ3*	34 4982 0451	12	13,0							13,5				190,5
185-12-21-М-Т2*	34 4982 0452													
185-16-21-М-УХЛ3	34 4982 0461	16	17,0							16,0				181,0
185-16-21-М-Т2	34 4982 0462			27	21		95±2,0					40		
185-20-21-М-УХЛ3*	34 4982 0471	20	21,0							18,5	5,1			170,0

185-20-21-М-Т2*	34 4982 0472							38	41±1,0					
185-16-23-М-УХЛ3*	34 4982 0481	16	17,0							16,0	6,0	45	30	262,6
185-16-23-М-Т2*	34 4982 0482													
185-20-23-М-УХЛ3*	34 4982 0491	20	21,0	30	23	1,7				20,0	5,5			255,4
185-20-23-М-Т2*	34 4982 0492													
240-16-24-М-УХЛ3	34 4982 0501	16	17,0							16,0				272,6
240-16-24-М-Т2	34 4982 0502											48		
240-20-24-М-УХЛ3	34 4982 0511	20	21,0	32	24					20,0	6,0			257,0
240-20-24-М-Т2	34 4982 0512					2,0	105±2,0							
300-16-27-М-УХЛ3	34 4982 0521	16	17,0							16,0				304,6
300-16-27-М-Т2	34 4982 0522													

300-20-27-М-УХЛ3	34 4982 0531	20	21,0	34	27					20,0	6,3	50		283,0
300-20-27-М-Т2	34 4982 0532													

---

* Допускается применять в технически обоснованных случаях.
** Размер для справок.
(Измененная редакция, Изм. N 2).

3. Кабельные наконечники должны изготовляться из медных труб марки М2 по ГОСТ 617-72.

Допускается изготовление наконечников из меди других марок по качеству аналогичных марке М2.

4. Основные размеры опрессованных соединений указаны в приложениях 1, 2.

5. Остальные требования - по ГОСТ 23981-80.

6. Структура и пример условного обозначения приведены в приложении 3.
(Измененная редакция, Изм. N 2).

ПРИЛОЖЕНИЕ 1 (рекомендуемое). РЕКОМЕНДУЕМЫЕ РАЗМЕРЫ ОПРЕССОВАННЫХ СОЕДИНЕНИЙ

ПРИЛОЖЕНИЕ 1
Рекомендуемое

Рекомендуемые размеры спрессованных соединений кабельных наконечников приведены на черт.1, 2 и в табл.1, 2.

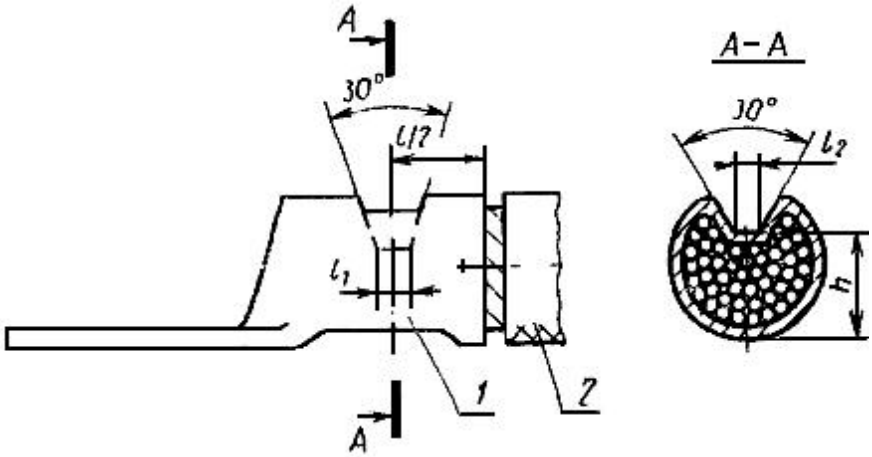

1 - наконечник; 2 - кабель

Черт.1

Примечание: l - длина жильной части хвостовика наконечника в таблице стандарта.

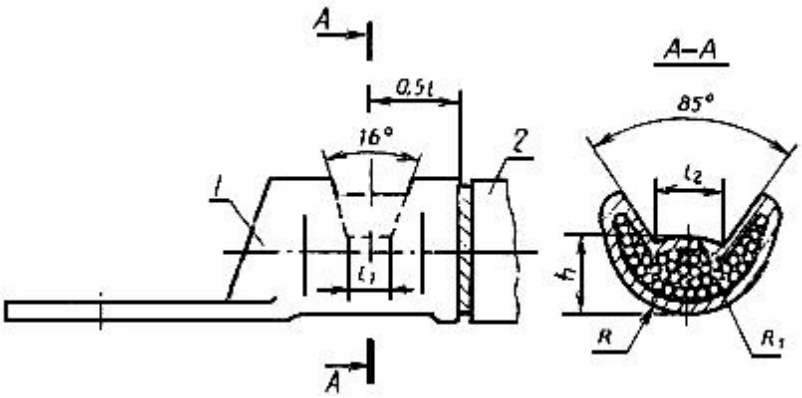

1 - наконечник; 2 - кабель

Черт.2

Примечание: l - длина жильной части хвостовика наконечника указана в таблице стандарта.

Таблица 1

мм

Типоразмер	Маркировка	Сечение жилы, мм ^{2}	Класс жилы по ГОСТ 22483-77	l_1	l_2	h
2,5-3-2,6	2,5-3	2,5	3; 4; 5; 6	3	<1	2,5±0,25
2,5-4-2,6	2,5-4	3; 4	1; 2; 3; 4			
2,5-5-2,6	2,5-5					
2,5-6-2,6	2,5-6					
4-4-3	4-4	4	5			
4-5-3	4-5					
4-6-3	4-6	5; 6	1			
6-4-4	6-4	4	6			3,0±0,25
		5	2; 3; 4			
6-5-4	6-5	6	2; 3; 4; 5			
		8	1; 2; 3; 4			
6-6-4	6-6	10	1			
10-5-5	10-5	10	2; 3; 4	4		4,0±0,25
10-6-5	10-6	16	1			
10-8-5	10-8					

(Измененная редакция, Изм. N 2).

Таблица 2

Размеры, мм

Типоразмер	Маркировка	Сечение, мм^2	l_1	l_2	R	R_1	h
16-6-6 16-8-6	16-6 16-8	16	9,5	4,0	5,0	5,0	4,3
25-6-8 25-8-8 25-10-8	25-6 25-8 25-10	25		5,0	6,0	6,0	5,0
35-8-10 35-10-10 35-12-10	35-8 35-10 35-12	35	11,5	6,0	7,0	7,0	5,5
50-8-11 50-10-11 50-12-11	50-8 50-10 50-12	50			7,5	7,5	6,5
70-10-13 70-12-13	70-10 70-12	70	12,5	7,5	9,0	8,5	7,3
95-10-15 95-12-15	95-10 95-12	95		8,0	10,5	10,0	8,5
120-12-17 120-16-17	120-12 120-16	120	13,5	10,5	12,0	12,0	11,0
150-12-19 150-16-19	150-12 150-16	150	14,5	12,5	14,0	14,0	12,0
185-12-21 185-16-21	185-12 185-16	185	15,5	13,5	15,0	15,0	13,0

240-16-24 240-20-24	240-16 240-20	240	17,0	15,0	17,5	17,5	15,0
300-16-27 300-20-27	300-16 300-20	300	19,0	17,0	19,0	19,5	17,0

(Измененная редакция, Изм. N 1, 2).

ПРИЛОЖЕНИЕ 2 (рекомендуемое). РЕКОМЕНДУЕМЫЕ РАЗМЕРЫ ОПРЕССОВАННЫХ СОЕДИНЕНИЙ СУДОВЫХ ПРОВОДОВ И КАБЕЛЕЙ

ПРИЛОЖЕНИЕ 2
Рекомендуемое

Рекомендуемые размеры опрессованных соединений кабельных наконечников приведены на черт.1 приложения 1 и в таблице.

мм

Типоразмер	Маркировка	Сечение жилы, мм^2	Класс жилы по ГОСТ 22483-77	l_1	l_2	h
2,5-3-2,6	2,6-3	2,5	3; 4; 5; 6			2,5±0,25
2,5-4-2,6	2,6-4	3; 4	1; 2; 3; 4			
2,5-5-2,6	2,6-5					
2,5-6-2,6	2,6-6					
4-4-3	3-4	4	5			
4-5-3	3-5	5; 6	1	3		
4-6-3	3-6					
6-4-4	4-4	4	6			3,0±0,25
		5	2; 3; 4			
6-5-4	4-5	6	2; 3; 4; 5			
6-6-4	4-6	8	1; 2; 3; 4			
		10	1			
10-5-5	5-5	10	2; 3; 4		<1	4,0±0,25
10-6-5	5-6	16	1			
10-8-5	5-8			4		
16-6-6	6-6	10	5; 6			5,0±0,25

		16	2; 3			
16-8-6	6-8	25	1			
25-6-7	7-6	16	4; 5; 6			6,0±0,25
25-8-7	7-8	25	2			
		35	1			
25-6-8	8-6	25	3; 4; 5; 6			7,5±0,25
25-8-8	8-8	35	2			
25-10-8	8-10					
35-8-9	9-8	35	3; 4	6		
35-10-9	9-10	50	1			
35-12-9	9-12					
35-8-10	10-8	35	5; 6			8,0±0,40
35-10-10	10-10	50	2			
35-12-10	10-12					
50-8-11	11-8	50	3; 4	7	1,0	8,0±0,40
50-10-11	11-10					
50-12-11	11-12	70	1; 2			
50-8-12	12-8	50	5; 6			9,0±0,40

50-10-12	12-10					
50-12-12	12-12					
70-10-13	13-10	70	3; 4; 6			
70-12-13	13-12	95	1			
95-10-15	15-10	70	5			11,0±0,40
95-12-15	15-12	95	2; 3; 4; 6			
		120	1; 2	8	2,0	
95-10-16	16-10	95	5			12,0±0,40
95-12-16	16-12	150	1; 2			
120-12-17 120-16-17	17-12 17-16	120	3; 4; 5			14,0±0,40
120-12-18	18-12	120	6			15,0±0,40
120-16-18	18-16	185	1; 2			
150-12-19	19-12	150	3; 6			17,0±0,40
150-16-19	19-16	185	3	9	3,0	
150-12-20	20-12	150	4; 5			18,0±0,40
150-16-20	20-16	240	1			
185-12-21 185-16-21	21-12 21-16	185	4; 6			17,0±0,40

185-20-21	21-20	240	1; 2			
185-16-23	23-16	185	5	10	3,5	19,0±0,40
185-20-23	23-20	300	1; 2			
240-16-24 240-20-24	24-16 24-20	240	3; 4; 5; 6			21,0±0,40
300-16-27 300-20-27	27-16 27-20	300	3; 4; 6	11		23,0±0,40

Примечание. Допускается в технически обоснованных случаях жилы классов 3, 4, 5, 6 оконцовывать наконечниками, предназначенными для жил классов 1, 2 того же сечения.

(Измененная редакция, Изм. N 2).

ПРИЛОЖЕНИЕ 3 (обязательное). СТРУКТУРА УСЛОВНОГО ОБОЗНАЧЕНИЯ НАКОНЕЧНИКОВ

ПРИЛОЖЕНИЕ 3
Обязательное

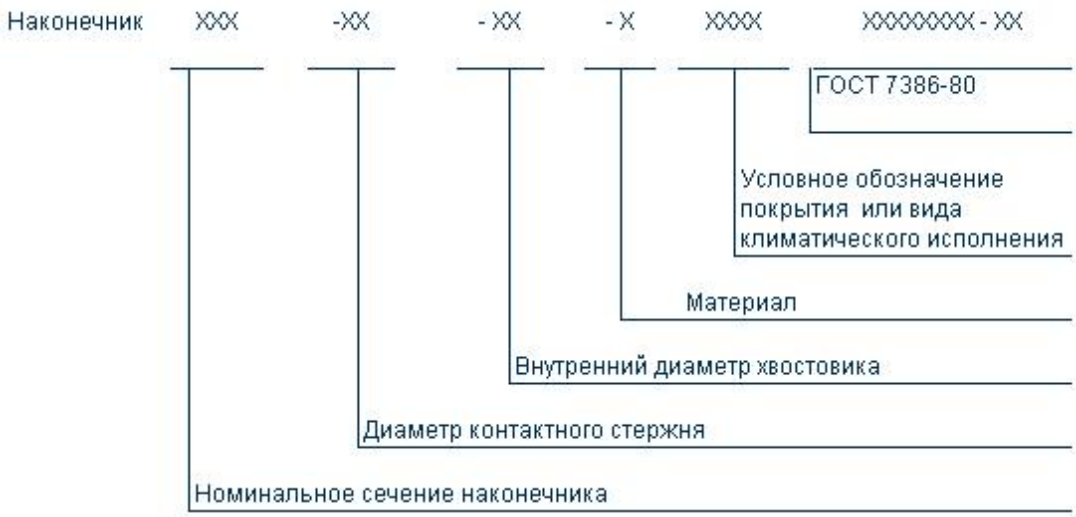

Пример условного обозначения наконечника глухого номинальным сечением 70 мм^2, с отверстием под контактный стержень диаметром 12 мм, с внутренним диаметром хвостовика 13 мм, изготовленного из меди, без покрытия, климатического исполнения УХЛ3.

Наконечник 70-12-13-М-УХЛ3 ГОСТ 7386-80

(Измененная редакция, Изм. N 2).
Текст документа сверен по:
официальное издание
М.: Издательство стандартов, 1988